Nikon SB-N7

EN **Speedlight** User's Manual
DE **Blitzgerät** Bedienungsanleitung
FR **Flash** Manuel d'utilisation
ES **Flash** Manual del usuario
IT **Bliss** Bruksanvisning
SV **Speedlight** Användarhandbok
FI **Salamalaite** Käyttöohje
SK **Speedlight** Руководство пользователя
DA **Speedlight** Brugervejledning
NL **Speedlight** Gebruikshandleiding
PL **Speedlight** Manuale di utilizzo
PT **Lampeggiatore** Manuale d'uso
GR **Φλας Speedlight** Εγχειρίδιο οδηγών χρήσης
CZ **Lampa blyskowa** Instrukcja obsługi
HU **Blesk** Návod k obsluze
RO **Vaku** Használati útmutató
BG **Blesk** Uživatelská příručka
SI **Speedlight** Navodila za uporabo
EE **Kiirvälk** Kasutusjuhend
LV **Speedlight zibspuldze** Lietošanas rokasgrāmata
LT **„Speedlight"** Naudojimo instrukcija
IS **Flass** Notendahandbók
RO **Speedlight** Manualul utilizatorului
BG **Speedlight** Посібник користувача
KK **Speedlight жарықты бөлігі** Қолданушы нұсқаулығы

Декларация о соответствии: РОСС JP.AB46.B6230
Срок действия: с 15.08.2012 г. по 14.08.2015 г.
Орган по сертификации: РОСС RU.0001.10AB46 "РОСТЕСТ-МОСКВА"
NIKON CORPORATION

Printed in China
SB2L02(Q1)
8MSA54Q41-02

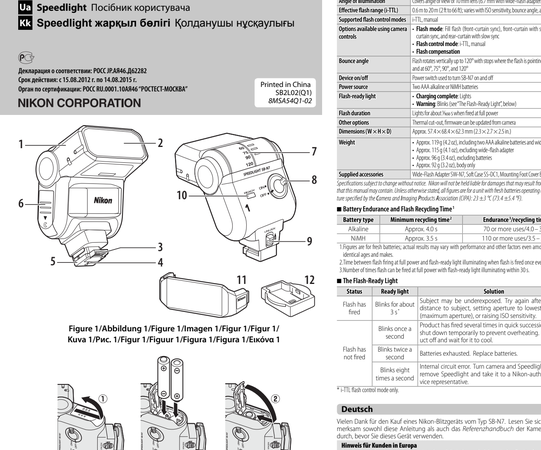

Další vybavení	Teplivá pojistka, možnost akumulace firmwaru prostřednictvím fotoaparátu
Rozměry (Š × V × H)	Cca 57,4 x 68,4 x 62,3 mm
Hmotnost	• Cca 119 g, včetně dvou alkalických baterií velikosti AA a lokálně nízkých teplot • Cca 115 g bez lokálních teplot • Cca 96 g, bez baterií • Cca 92 g, bez baterií a bez kabelu
Dodavané příslušenství	Šroubovitá rozptylná SIM-N7, mělké pouzdro SS-DC1, krytka patky blesku BS-N2000

Specifikace se mohou změnit bez předchozího upozornění. Společnost Nikon nepřebírá odpovědnost za škody, ke kterým by mohlo dojít v důsledku jakékoli chyby v textech nabízených výrobků Nikon nebo jejich distribuci. Nikon dále nemůže zaručit, že jakákoli chyba nebude zahrnuta, pouhopouhý pokus bylo zajištěno v plné rozhodnutí společnosti Camera and Imaging Products Association (CIPA). 27. ř. 3. 7.

Výdrž baterií a doby nabíjení blesku[1]

Typ baterií	Nejkratší doba nabíjení[2]	Výdrž baterií[3]/doba nabíjení[4]
Alkalické	Cca 300 min	70 nebo vícekrát/Cca 300 min
NiMH	Cca 3,5 s	110 nebo vícekrát/3,5 – 10 s

1. Ukázané hodnoty platí pro nové baterie, skutečné výsledky se můžou měnit v závislosti od výkonu a dalších faktorů, a to i v rámci nominálních hodnot pro daný typ baterií.
2. Doba nezbytná pro nabíjení zablesku na plný výkon a rozsvícení indikátoru připravenosti blesku, ked'a bleskové nabíjení trvá 3 s.
3. Počet záblesků na plný výkon, které jsou k dispozici při rozsvícení indikátoru připravenosti a zablesku do uplynutí 30 s.
4. Doba nezbytná pro nabíjení zablesku na plný výkon a rozsvícení indikátoru připravenosti a zablesku při odpojování zablesku od vnitřních 3 V.
5. Počet záblesků na plný výkon, které jsou k dispozici při rozsvícení indikátoru připravenosti a zablesku do uplynutí 30 s

Indikátory připravenosti a zablesku

Stav	Indikátor připravenosti	Řešení
Bliká jednou za 3 s	Bliká průběžně 3 s	Hnízdí rušivý podepsovovací zařízení. Zkuste pořídit snímek znovu za současného zmenšení vzdálenosti k objektu, nastavení nejnižší citlivosti ISO nebo nevoliv Dlouhé (jiné vyřešitnosti objektivu) nebo zvýšení citlivosti ISO.
Nebyl odpálen zábleskem	Bliká 1 krát za sekundu	Výzvou opětnáhlé nikoliv zablesků z rychlém sledu a dobíjí v jeho nabitím. Počkejte, dokud indikátor přestane bliknout, a poté zablesk. Nepoužívejte-li blesk SB-N7, nastavte znovu krytku patky blesku.
	Bliká 2 krát za sekundu	Výzvou opětnáhlé nikoliv zablesků z rychlém sledu a dobíjí v jeho nabitím. Nepoužívejte-li blesk SB-N7, nasaďte znovu krytku patky blesku.
Kpt odbíja	Bliká 2 krát za sekundu	Chyba vnitřních obvodů. Vypněte blesk a fotoaparát, poté blesk sejměte a odneste jej na kontrolu do autorizovaného servisu Nikon.

* Pouze v režimu i-TTL řízení zablesku.

Magyar

Köszönjük, hogy megvásárolta a Nikon SB-N7 vakut! A termék használata előtt figyelmesen olvassa el ezeket az útmutatókat, és a fényképezőgép referencia útmutatóját. (CD-ROM).

Megjegyzések az orszá vásárlók számára

Az az Nikon azt jelzi, hogy az elektromos és elektronikus berendezéseket elkülönítve kell begyűjteni.

Az alábbi információk kizárolag az európai vásárlók számára:

• Ez a termék egy olyan, ami a csomagolás és/vagy a termékhez mellékelt kézikönyv szerint, a megvásárolt termékhez tartozó elektromos és elektronikus hulladékok begyűjtésére szolgáló speciális gyűjtőponthoz kell eljuttatni. A hulladékok megfelelő szétválasztása és begyűjtése az elektromos és elektronikus termékek ártalmatlanítása érdekében. Ez a termék megfelelő ártalmatlanítása segít megelőzni a lehetséges negatív hatásokat a környezetre és az emberi egészségre, amelyek egyébként a termék nem megfelelő ártalmatlanítása miatt lehetnek fellépni. Az anyagok újrafelhasználása és az erőforrások ismételt felhasználása szintén segít a nyersanyagok megőrzésében.

A vakuja rézcel (1. ábra)

1 Vakuja
2 Vaka ablaka
3 Jelzőrendszer
4 Retesznél
5 Vakutartó
6 Elemtartó fedele
7 Vakuja rögzítő csavarja
8 Fókuszpontok
9 Zárkódó
10 Vaku kioldó
11 Nagy látószögű ablak
12 Vakutartó vezetőrés

Elemek behelyezése (2. ábra)

A SB-N7 AA alkáli vagy NiMH nikkel-fém hidrid (NiMH) elemmel működik. Nagy teljesítményű mangán elemek használata nem ajánlott.

1. Nyissa ki az elemtartó fedelét.
2. Helyezze be az elemeket a jelzett irányban, majd zárja le az elemtartó fedelét.

Az elemek cserje

A kelt elemet egyszerre, azonos márkájú és típusú új elemre cserélje le. Ne használjon egyszerre régi és friss elemeket, vagy eltérő típusú, gyártmányú vagy jellegű elemeket. Az elemek behelyezése utánazzon, illetve olyan esetekben, amikor nehézkes lehet cseréelnet beszerezni.

A vaku csatlakoztatása (3. ábra)

1. Kapcsolja ki a fényképezőgépet és az SB-N7 vakut, majd távolítsa el a többfunkciós tartóelkészítőket fedőrét.
2. Szúrja be a vakut az ábrán látott módon.
3. Helyezze a vakutartót a többfunkciós tartóelkészítőbe (2), csúsztassa be, amíg a helyére nattan, a jelzőkészítő leszúrás, és a vakuta a fényképezőgépen rögzítve.

A vaku eltávolítása (4. ábra)

1. Kapcsolja ki a fényképezőgépet és az SB-N7 vakut.
2. A zárkódót nyitott állásban hagyva (1) távolítsa el az SB-N7 vakut a fényképezőgép többfunkciós tartóelkészítőjéből (2). Ne erőltesse a vaku eltávolítását. Helyezze vissza a vakutartó vezetőrését, amikor nem használja az SB-N7 vakut.

Nagy látószögű ablak használata (5. ábra)

A nagy látószögű ablak szélesebb megvilágítást szöget, így lefedi a 17 mm-es objektív látószögét.

A nagy látószögű ablak szétszórja a vakufényt (1).

A nagy látószögű ablátet úgy csatlakoztassa, hogy az ablát belsejében találhó kiemelkedő részek a vaku„A" jelű homlokzata illeszkedjenek (2).

Ne nyomja meg a nagy látószögű ablátet sokszor, vagy erőteljesen, amikor helyezze az ablátet belejében találhó kiemelkedő részeket a„B" jelű horonba (3).

Termék ápolása

Tisztítás

Az ár és a textíliafüzinek elkavolításához használjon pumpát, majd óvatosan törölje le a vakut puha, száraz ruhával. Miután az SB-N7-et strandon vagy tengerparton használta, törölje le a homokot vagy sós vizet egy puha, nedves textilanyagot kicsavarásával, majd alaposan szárítsa meg a terméket egy szárazt kendő segítségével.

Ne tárolja az SB-N7 szabadban tartózmaz precíziós elektronikát. Ne tegye ki olésnek vagy rázásnak.

Tárolás

A perselyszédet és rozsdásodást elkerülendő, az SB-N7 vakut szárazt, jól szellőztetett helyen tárolja. Ha két hétig, vagy ennél hosszabb ideig tárolja a vakut, az elemeket vegye ki az elemtartóból, hogy ne folyhassanak ki. Ellenőrizze az elemeket havonta egyszer, és ha szükséges, ha szükséges, cserélje le az elemeket.

Műszaki adatok

Villamosság felépítése	IGBT tranzisztor (Autotrafo: Insulated Gate Bipolar Transistor) és szoros diódaszerkezet
Támogatott fényképezőgépek	Nikon digitális fényképezőgépek és filmes fényképezőgépek többfunkciós tartóelőkészítővel
Kulcsszám	10, 10 nagy látószögű ablattel (ISO 100) mm
A megvilágítása szög	Körülbelül 10 mm-es objektív látószögét (nagy látószögű ablattel 17 mm-es objektívét)
Tervezési vakszámtartomány (ISO 100)	Körülbelül 10 m-ig, az ISO-érzékenység, az ablattól szóló és a fényképezőgép beállításai szerint
Indexek	i-TTL, kézi
Villamosítás	Szabályozott fényerő
Az ablattól szóló kézelőszerek	Az ablattól szóló kézelőszerek: Fehér kupola, Fehér ablattól szóló szerek: Fehér ablattól szóló szerek, Fehér ablattól szóló szerek, Fehér ablattól szóló szerek,